## Quadro de Cargas

### QD-AR

| Circ. | Tipo de Carga | Tensão (V) | Esquema de Inst. | Pot. (W) | FP | Pot. (VA) | Corrente (A) | Disj. (A) | Condutor (mm²) | Proteção (mm2) | Comp (M) | Queda de... | Fases | A | B | C |
|---|---|---|---|---|---|---|---|---|---|---|---|---|---|---|---|---|
| ar.1 | TUEs (Não definido) | 220 V | F+N+T | 2201 | 0,90 | 2445 | 11,11 A | 16 | 2,5 | 2,5 | 36,29 | 2,874464 | S | | 2445 | |
| ar.2 | TUEs (Não definido) | 220 V | F+N+T | 900 | 0,90 | 1000 | 4,55 A | 16 | 2,5 | 2,5 | 29,25 | 0,972122 | S | | 1000 | |
| ar.3 | TUEs (Não definido) | 220 V | F+N+T | 900 | 0,90 | 1000 | 4,55 A | 16 | 2,5 | 2,5 | 27,87 | 0,931949 | R | 1000 | | |
| ar.4 | TUEs (Não definido) | 220 V | F+N+T | 900 | 0,90 | 1000 | 4,55 A | 16 | 2,5 | 2,5 | 21,33 | 0,742033 | T | | | 1000 |
| ar.5 | TUEs (Não definido) | 220 V | F+N+T | 3600 | 0,90 | 4000 | 18,18 A | 25 | 4 | 4 | 31,17 | 1,808843 | R | 4000 | | |
| ar.6 | TUEs (Não definido) | 220 V | F+N+T | 900 | 0,90 | 1000 | 4,55 A | 16 | 2,5 | 2,5 | 27,17 | 0,607637 | S | | 1000 | |
| ar.7 | TUEs (Não definido) | 220 V | F+N+T | 1800 | 0,90 | 2000 | 9,09 A | 16 | 2,5 | 2,5 | 19,31 | 0,778543 | T | | | 2000 |
| ar.8 | TUEs (Não definido) | 220 V | F+N+T | 990 | 0,90 | 1100 | 5,00 A | 16 | 2,5 | 2,5 | 17,26 | 0,362719 | T | | | 1100 |
| ar.9 | TUEs (Não definido) | 220 V | F+N+T | 990 | 0,90 | 1100 | 5,00 A | 16 | 2,5 | 2,5 | 16,74 | 0,430659 | R | 1100 | | |
| ar.10 | TUEs (Não definido) | 220 V | F+N+T | 900 | 0,90 | 1000 | 4,55 A | 16 | 2,5 | 2,5 | 21,74 | 0,535988 | R | 1000 | | |
| ar.11 | TUEs (Não definido) | 220 V | F+N+T | 1620 | 0,90 | 1800 | 8,18 A | 16 | 2,5 | 2,5 | 15,82 | 1,205419 | T | | | 1800 |
| ar.12 | TUEs (Não definido) | 220 V | F+N+T | 900 | 0,90 | 1000 | 4,55 A | 16 | 2,5 | 2,5 | 14,43 | 0,629473 | T | | | 1000 |
| ar.13 | TUEs (Não definido) | 220 V | F+N+T | 900 | 0,90 | 1000 | 4,55 A | 16 | 2,5 | 2,5 | 10,49 | 0,225813 | S | | 1000 | |
| ar.14 | TUEs (Não definido) | 220 V | F+N+T | 1170 | 0,90 | 1300 | 5,91 A | 16 | 2,5 | 2,5 | 16,13 | 0,506795 | S | | 1300 | |
| ar.15 | TUEs (Não definido) | 220 V | F+N+T | 990 | 0,90 | 1100 | 5,00 A | 16 | 2,5 | 2,5 | 17,63 | 0,476528 | T | | | 1100 |
| ar.16 | TUEs (Não definido) | 220 V | F+N+T | 900 | 0,90 | 1000 | 4,55 A | 16 | 2,5 | 2,5 | 24,77 | 0,843676 | R | 1000 | | |
| ar.17 | TUEs (Não definido) | 220 V | F+N+T | 1170 | 0,90 | 1300 | 5,91 A | 16 | 2,5 | 2,5 | 23,55 | 1,050963 | S | | 1300 | |
| ar.18 | TUEs (Não definido) | 220 V | F+N+T | 900 | 0,90 | 1000 | 4,55 A | 16 | 2,5 | 2,5 | 17,03 | 0,620932 | T | | | 1000 |
| ar.19 | Ar Condicionado (Comercial) | 380 V | 3F+N+T | 2250 | 0,90 | 2500 | 3,80 A | 16 | 2,5 | 2,5 | 23,44 | 0,232562 | RST | 833 | 833 | 833 |
| ar.20 | Ar Condicionado (Comercial) | 380 V | 3F+N+T | 2250 | 0,90 | 2500 | 3,80 A | 16 | 2,5 | 2,5 | 30,31 | 0,34233 | RST | 833 | 833 | 833 |
| ar.21 | Ar Condicionado (Comercial) | 380 V | 3F+N+T | 2250 | 0,90 | 2500 | 3,80 A | 16 | 2,5 | 2,5 | 17,36 | 0,338347 | RST | 833 | 833 | 833 |
| ar.22 | Espaço Vazio | 220 V | | -- | -- | 0 | -- | -- | | | -- | | | -- | -- | |
| ar.23 | Espaço Vazio | 220 V | | -- | -- | 0 | -- | -- | | | -- | | | -- | -- | |
| ar.24 | Espaço Vazio | 220 V | | -- | -- | 0 | -- | -- | | | -- | | | -- | -- | |
| ar.25 | Espaço Vazio | 220 V | | -- | -- | 0 | -- | -- | | | -- | | | -- | -- | |
| ar.26 | Espaço Vazio | 220 V | | -- | -- | 0 | -- | -- | | | -- | | | -- | -- | |
| | | | | | | | | | | | | | Potência por Fase: | 10600 VA | 10545 VA | 11500 VA |
| | | | | | | | | | | | | | Corrente por Fase: | 48,22 A | 47,93 A | 52,31 A |

| Tipo de Demanda | Potência Instalada (VA) | Fator de Demanda | Potência Demandada (VA) | Totais do Painel |
|---|---|---|---|---|
| Motor | 7500 VA | 1,00 | 7500 VA | **Potência Total:** 32645 VA |
| Ar Condicionado (Comercial) | 25145 VA | 0,66 | 16596 VA | **Potência Total Demandada:** 24096 VA |
| | | | | **Corrente Total:** 49,60 A |
| | | | | **Corrente Total Demandada:** 36,61 A |
| | | | | **Disjuntor Geral:** 63,00 A |
| | | | | **Sistema de Distribuição:** 380/220V Trifásico (3F+N+T) |
| | | | | **Alimentado Por:** QGBT |

## Quadro de Cargas

### QD-BOMBAS

| Circ. | Tipo de Carga | Tensão (V) | Esquema de Inst. | Pot. (W) | FP | Pot. (VA) | Corrente (A) | Disj. (A) | Condutor (mm²) | Proteção (mm2) | Comp (M) | Queda de... | Fases | R | S | T |
|---|---|---|---|---|---|---|---|---|---|---|---|---|---|---|---|---|
| b.1 | TUEs (Não definido) | 380 V | 3F+N+T | 400 | 0,80 | 500 | 0,76 A | 16 | 2,5 | 2,5 | 5,73 | 0,001688 | RST | 167 | 167 | 167 |
| b.2 | TUEs (Não definido) | 380 V | 3F+N+T | 400 | 0,80 | 500 | 0,76 A | 16 | 2,5 | 2,5 | 7,06 | 0,005128 | RST | 167 | 167 | 167 |
| b.3 | TUEs (Não definido) | 380 V | 3F+N+T | 400 | 0,80 | 500 | 0,76 A | 16 | 2,5 | 2,5 | 8,07 | 0,007428 | RST | 167 | 167 | 167 |
| b.4 | Espaço Vazio | 380 V | | -- | -- | 0 | -- | -- | | | -- | | | -- | -- | -- |
| b.5 | Espaço Vazio | 380 V | | -- | -- | 0 | -- | -- | | | -- | | | -- | -- | -- |
| b.6 | Espaço Vazio | 380 V | | -- | -- | 0 | -- | -- | | | -- | | | -- | -- | -- |
| | | | | | | | | | | | | | Potência por Fase: | 500 VA | 500 VA | 500 VA |
| | | | | | | | | | | | | | Corrente por Fase: | 2,27 A | 2,27 A | 2,27 A |

| Tipo de Demanda | Potência Instalada (VA) | Fator de Demanda | Potência Demandada (VA) | Totais do Painel |
|---|---|---|---|---|
| OFE_Motores Trifásicos | 1500 VA | 0,70 | 1050 VA | **Potência Total:** 1500 VA |
| | | | | **Potência Total Demandada:** 1050 VA |
| | | | | **Corrente Total:** 2,28 A |
| | | | | **Corrente Total Demandada:** 1,60 A |
| | | | | **Disjuntor Geral:** |
| | | | | **Sistema de Distribuição:** 380/220V Trifásico (3F+N+T) |
| | | | | **Alimentado Por:** QGBT |

PAINEL: QD-AR
POT. INSTALADA: 32645 VA
POT. DEMANDADA: 24.095,70 VA
POT. TOTAL FASE R: 10.600 VA
POT. TOTAL FASE S: 10.545 VA
POT. TOTAL FASE T: 11.500 VA

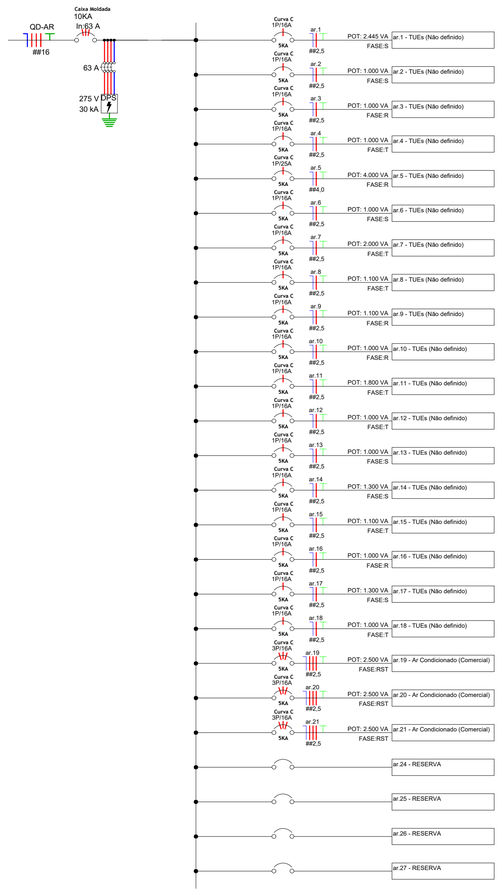


## Diagrama Unifilar - QD-AR

Escala 1 : 50

PAINEL: QD-01
POT. INSTALADA: 41400 VA
POT. DEMANDADA: 22.720,00 VA
POT. TOTAL FASE R: 14.000 VA
POT. TOTAL FASE S: 13.800 VA
POT. TOTAL FASE T: 13.600 VA

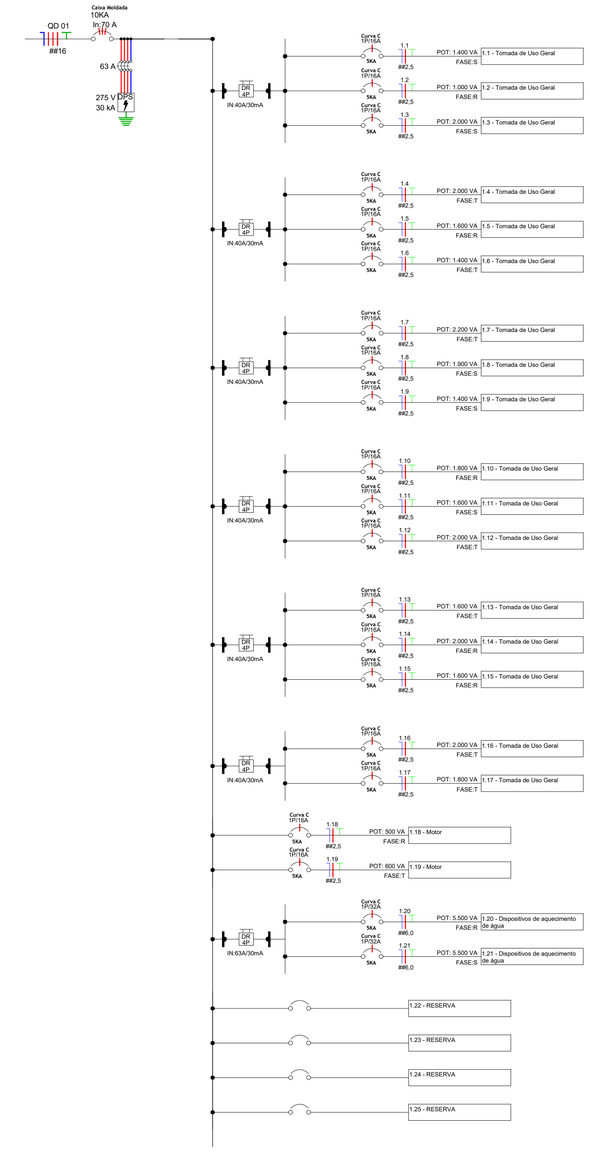


## Diagrama Unifilar - QD-01

Escala 1 : 50

PAINEL: QD-02
POT. INSTALADA: 10599 VA
POT. DEMANDADA: 4.240,00 VA
POT. TOTAL FASE R: 4.100 VA
POT. TOTAL FASE S: 3.200 VA
POT. TOTAL FASE T: 3.300 VA

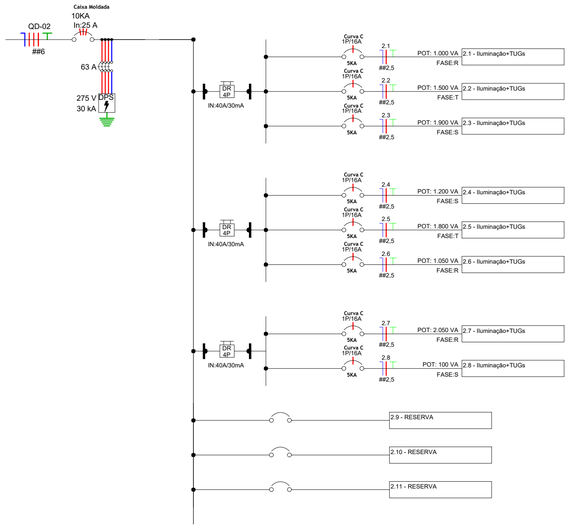


## Diagrama Unifilar - QD-02

Escala 1 : 50

PAINEL: QGBT
POT. INSTALADA: 92925 VA
POT. DEMANDADA: 56.247,70 VA
POT. TOTAL FASE R: 31.460 VA
POT. TOTAL FASE S: 30.305 VA
POT. TOTAL FASE T: 31.160 VA

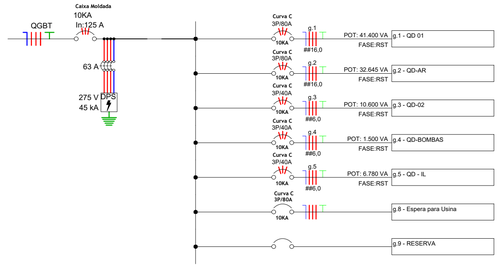


## Diagrama Unifilar - QGBT

Escala 1 : 50

PAINEL: QD-BOMBAS
POT. INSTALADA: 1500 VA
POT. DEMANDADA: 1.050,00 VA
POT. TOTAL FASE R: 500 VA
POT. TOTAL FASE S: 500 VA
POT. TOTAL FASE T: 500 VA

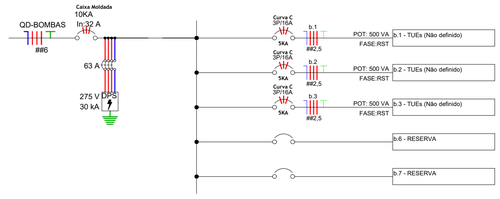


## Diagrama Unifilar - QD-BOMBAS

Escala 1 : 50

# UBS - TRÊS FRONTEIRAS

PREFEITURA MUNICIPAL

Local: Rua Ver. Argemiro A. Pereira
BAIRRO TRÊS FRONTEIRAS
DIONISIO CERQUEIRA – SC

PROP.= PREFEITURA MUNICIPAL

**ESTADO DE SANTA CATARINA**
PREFEITURA MUNICIPAL DE DIONÍSIO CERQUEIRA
SECRETARIA DE OBRAS E INFRAESTRUTURA

CONTEÚDO

PRANCHA 03/05

RESPONSÁVEL TÉCNICO
ENG. CIVIL GUILHERME H. M. LIBARDONI
CREA/SC 120441-2

PROPRIETÁRIO
PREFEITURA MUNICIPAL DE DIONÍSIO CERQUEIRA
CNPJ: 83.026.773/0001-74

DESENHO EDUARDO DALLO
DATA 03/2026
ESCALA INDICADA

Projetando Soluções: conecte com o seu projeto